TEST - 30

www.HangiSoru.com

AHMETEROLBOS AHMETEROLBOS AHMETEROLBOS AHMETEROLBOS AHMETEROLBOS

1) Aşağıda verilen çarpan ağacına göre, A hangi doğal sayıdır?

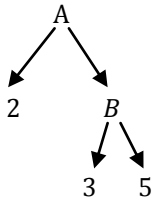

A) 45 B) 30 C) 25 D) 15

2) Aşağıdaki çarpan ağacına göre, $A + B$ kaçtır?

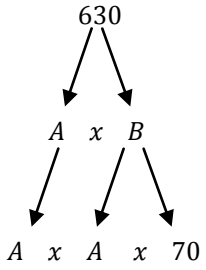

A) 206 B) 208 C) 213 D) 216

3) Yandaki çarpan ağacına göre, A doğal sayısı kaçtır?

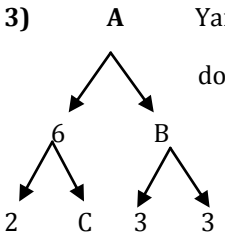

A) 54 B) 48 C) 42 D) 36

4)

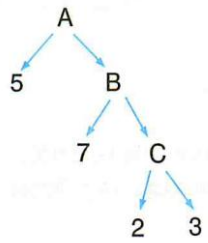

Yukarıdaki çarpan ağacına göre, $A.(B:C)$ kaçtır?

A) 1470 B) 1280 C) 980 D) 960

5)

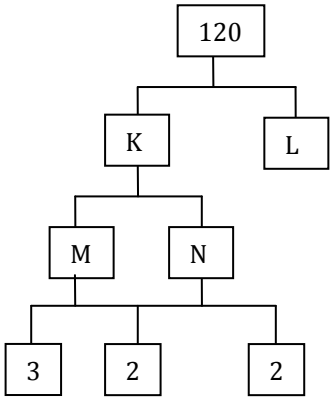

Yukarıda verilen tabloya göre hangisi K, L , M veya N yerine yazılabilir?

A) 24 B) 12 C) 10 D) 8

6) Aşağıda verilen çarpan ağacına göre, A hangi doğal sayıdır?

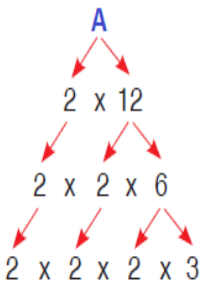

A) 24 B) 32 C) 40 D) 48